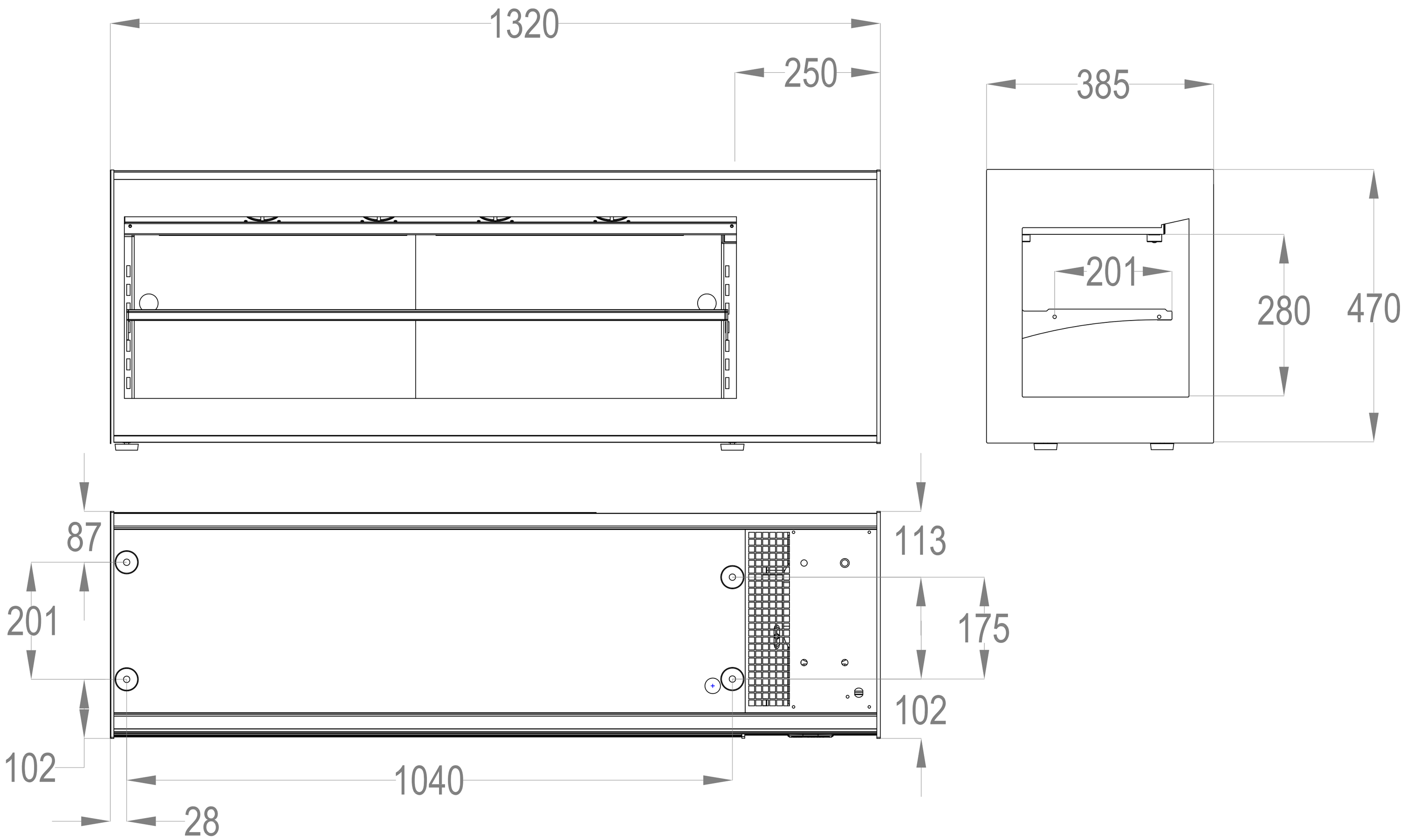

NOTAS		D.ORIGINAL	FECHA	REVISION	FECHA
		MSC	18 -03-2021		
		TODOS LOS DERECHOS RESERVADOS © SAYL BARCELONA NO CEDIDO PERMISO PARA REPRODUCIR NI MOSTRAR ESTA INFORMACIÓN.			
	SAYL				
ESCALA S:E	TIPO A3	VITRINAS LOGIC PLUS			